LERMA-H



Hjørneovn m. bageovn

Lavet af stål og behandlet med varmefast maling mod 650°C.
Interiør i vermiculite.
Støbejernslåger med vitro keramisk glas mod 750°C.
Aftagelig støbejernsrist for nem rengøring.
Regulering af primær og sekundær forbrændingsluft.

Vejl. pris incl. moms: **17.998,-** + fragt

kW Max	11
kW	9-4
m³	218
%	82
	2,4 kg/time
kg	99
	43
	400x295x400
	400x215x340

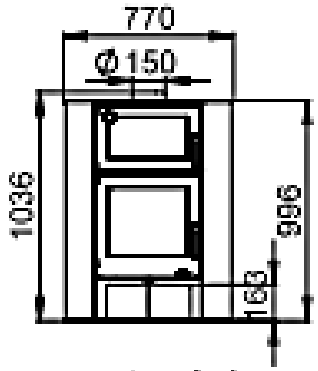

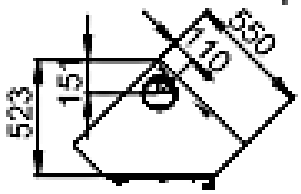



Aftagelig askeskuffe for nem rengøring



Brændeovn



Bageovn med termometer op til 500°C



Håndtag i rustfri stål



Aftagelig og rotérbar grillrist på 28 x25 cm

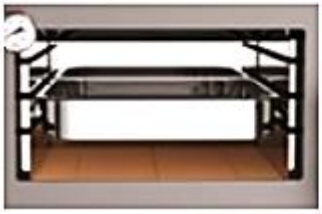

VALGFRI:
Rustfri stål-indsats og bakke

3-dobbelt forbrænding

Længere, mere jævn og effektiv forbrænding + mindre emission

GIJÓN-H



A+ SDC SCL CE 13229 flamme 7★ ECO DESIGN LBimSchV2 DIN Plus

Ovn med bagefag

Lavet af stål og behandlet med varmefast maling mod 650°C.
Interiør i vermiculite.
Støbejernslåger med vitro keramisk glas mod 750°C.
Aftagelig støbejernsrist for nem rengøring.
Regulering af primær og sekundær forbrændingsluft.

kW Max	12
kW	9-4,5
m³	225
%	82
	2,6 kg/time
kg	106
	47
	400x295x328
	400x215x340

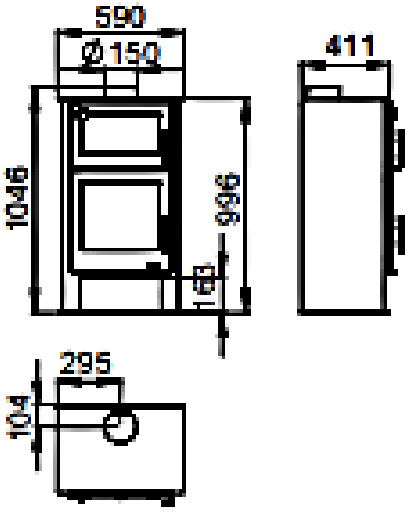

Vejl. pris incl. moms: **17.998,-** + fragt



Aftagelig askeskuffe for nem rengøring



Brændeovn



Bageovn med termometer op til 500°C



Håndtag i rustfri stål



Aftagelig og rotérbar grillrist på 28 x 25 cm



VALGFRI: Rustfri indsats med bakke

Vejl. pris incl. moms: **1,998,-** + fragt

3-dobbelt forbrænding **Længere, mere jævn og effektiv forbrænding + mindre emission**

TUDELA



A+ SDC SCL CE 13229 flamme 7★ ECO DESIGN LBimSchV2 DIN Plus

Ovn med bagefag

Lavet af stål og behandlet med varmefast maling mod 650°C.
Interiør i vermiculite.
Støbejernslåger med vitro keramisk glas mod 750°C.
Aftagelig støbejernsrist for nem rengøring.
Regulering af primær og sekundær forbrændingsluft.

kW Max	16
kW	13-4,5
m³	325
%	82
	3,85 kg/time
kg	92
	45
	385x285x270
	385x150x270

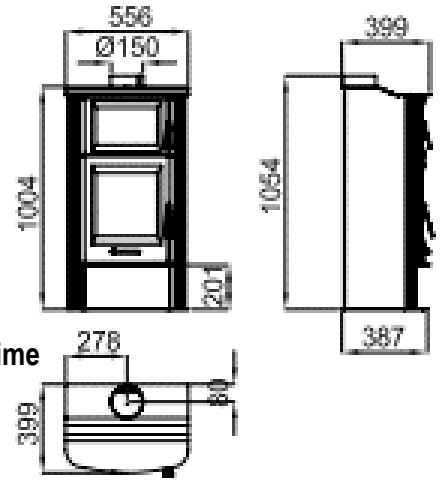



Aftagelig og rotérbar grillrist på 28 x 25 cm



Termometer, trykt på glasset (op til 300°C)



Bageovn med chamotte-sten



Aftagelig askeskuffe for nem rengøring

Vejl. pris incl. moms: **14.998,-** + fragt

3-dobbelt forbrænding **Længere, mere jævn og effektiv forbrænding + mindre emission**

SUIZA



Vejl. pris incl. moms: **19.998,-** + fragt

Ovn med bagefag

Lavet af stål og behandlet med varmefast maling mod 650°C.
Interiør i vermiculite.
Støbejernslåger med vitro keramisk glas mod 750°C.
Aftagelig støbejernsrist for nem rengøring.
Regulering af primær og sekundær forbrændingsluft.

kW Max	16
kW	14-5,5
	350
%	85
	4 kg/time
kg	140
	55
	504x239x393
	504x260x393

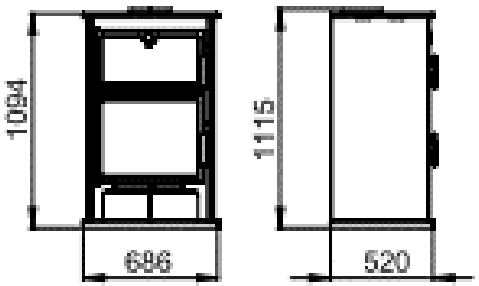

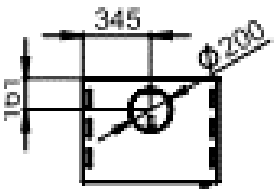



Bageovn med chamotte-sten og rustfri stålbakke (48 x 40 x 6 cm)



VALGFRI: Rustfri indsats

Vejl. pris incl. moms: **1,998,-** + fragt



Termometer op til 500°C



Aftagelig askeskuffe for nem rengøring

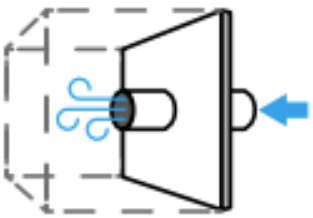

VALGFRI: Eksternt luftindtag (lukket system)



Aftagelig og rotérbar grillrist på 30 x 30 cm

3-dobbelt forbrænding

Længere, mere jævn og effektiv forbrænding + mindre emission

MONZA



Vejl. pris incl. moms: **19.998,-** + fragt

Ovn med bagefag og kogeplader

Lavet af stål og behandlet med varmefast maling mod 650°C.
Interiør i vermiculite.
Håndtag i rustfri stål.
Støbejernslåger med vitro keramisk glas mod 750°C.
Aftagelig støbejernsrist for nem rengøring.
Regulering af primær og sekundær forbrændingsluft.

kW Max	16
kW	14-5,5
m²	350
%	85
	3,9 kg/time
kg	145
	50
	390x270x36
	390x200x340

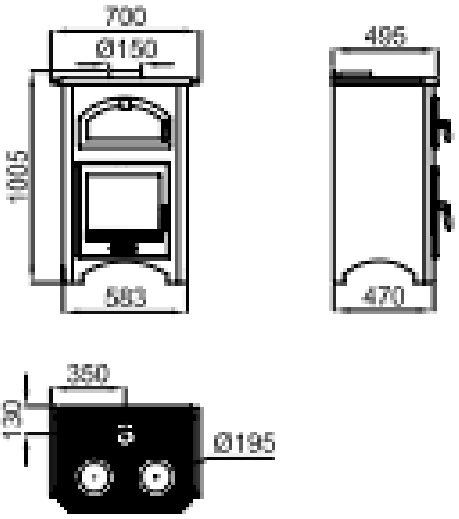



Aftagelig og rotérbar grillrist på 28 x 25 cm



Støbejernstop med kogeplader



Termometer op til 500°C



Aftagelig askeskuffe for nem rengøring



Bageovn med chamotte-sten og rustfri stålbakke (32,5 x 36,5 x 6 cm)

3-dobbelt forbrænding

Længere, mere jævn og effektiv forbrænding + mindre emission

AQUA TECHNO 80-E VISION



Indsats-ovn

Lavet af stål og behandlet med varmefast maling mod 650°C.
Støbejernslåge med vitro keramisk glas mod 750°C.
Aftagelig støbejernsrist for nem rengøring.

Vejl. pris incl. moms: **33.998,-** + fragt

kW Max	27		155
kW	26-9	bar	1,5
kW	21,4-4,6		90
	650	kg	HYDROBRONPI80→240 HYDROBRONPI80-V→244
%	81		72
	7,5 kg/time		672x340x554
	210	A	VAL-03, VAL-05



Vandcirkulation



Røgcirkulation

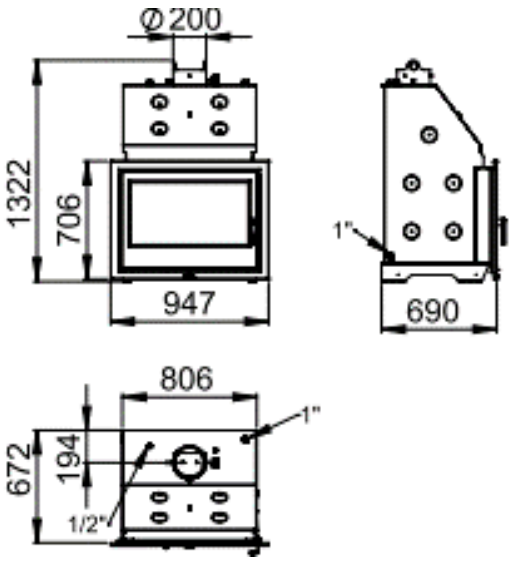



Aftagelig askeskuffe for nem rengøring



Trækskifte-ventil

3-dobbelt forbrænding

Længere, mere jævn og effektiv forbrænding + mindre emission

AQUA TECHNO 70-E VISION



Indsats-ovn

Lavet af stål og behandlet med varmefast maling mod 650°C.
Støbejernslåge med vitro keramisk glas mod 750°C.
Aftagelig støbejernsrist for nem rengøring.

Vejl. pris incl. moms: **29.998,-** + fragt

kW Max	21
kW	19-7
kW	14-5
m³	475
%	84
	4,9 **kg/time**
	130
	93
bar	1,5
	70
kg	CLASIC:175 VISION: 179
	60
	642x315x450
A	VAL-03, VAL-05

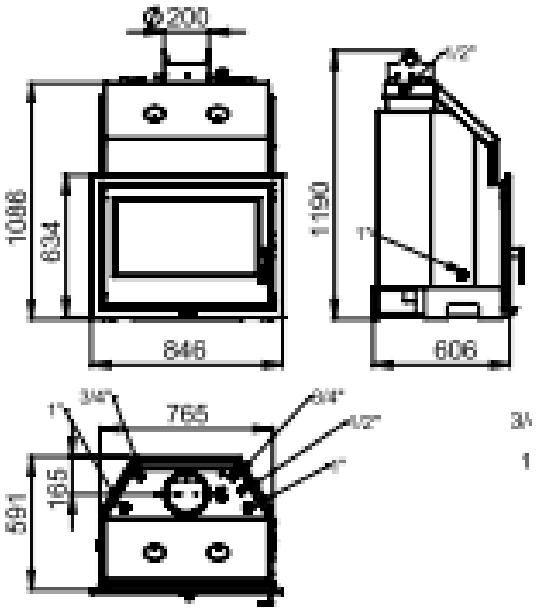

3-dobbelt forbrænding

Længere, mere jævn og effektiv forbrænding + mindre emission